poz. N1.1
szt. 2

UWAGA !!! Zbrojenie górne wieńca nad podporami (słup/trzpień/ filar) musi być ciągłe !!!
Zabrania się łączenia zbrojenia górnego wieńca nad podporami.
Jeśli zbrojenie nie jest ciągłe nad podporami należy dołożyć pręty o średnicy i ilości
równej górnemu zbrojeniu danego wieńca.

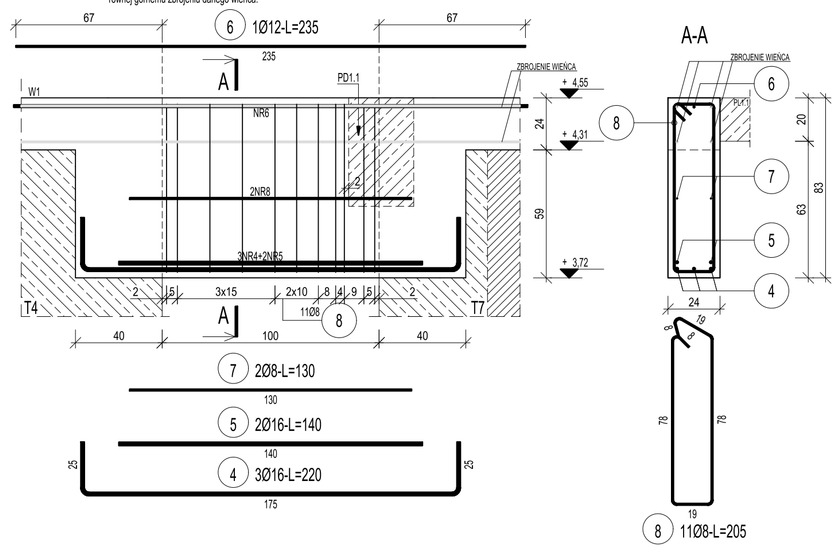

poz. N1.2
szt. 2

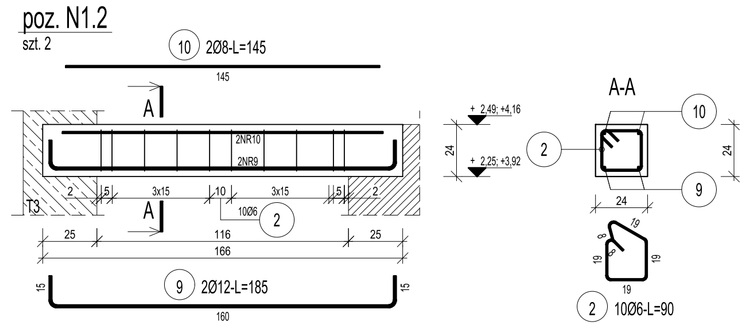

poz. N1.4
szt. 2

UWAGA !!! Zbrojenie górne wieńca nad podporami (słup/trzpień/filar) musi być ciągłe !!!
Zabrania się łączenia zbrojenia górnego wieńca nad podporami.
Zbrojenie dolne wieńca na długości belki musi być ciągłe!!!
Jeśli zbrojenie nie jest ciągłe nad podporami należy dołożyć pręty ciągłe o średnicy i ilości
równej górnemu zbrojeniu danego wieńca.
Dolna otulina na długości belki: 35mm

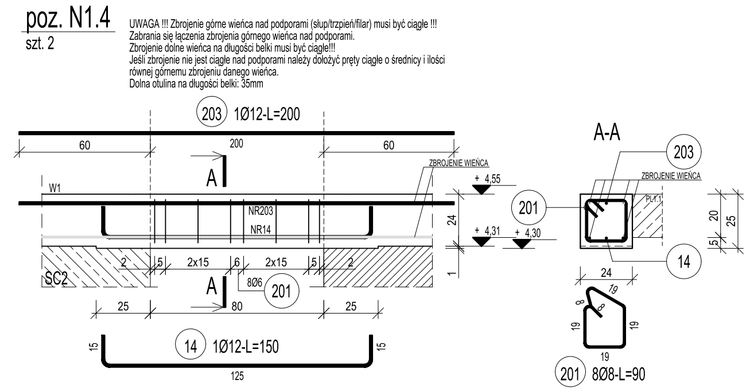

poz. N1.6
szt. 7

UWAGA !!! Zbrojenie górne wieńca nad podporami (słup/trzpień/filar) musi być ciągłe !!!
Zabrania się łączenia zbrojenia górnego wieńca nad podporami.
Zbrojenie dolne wieńca na długości belki musi być ciągłe!!!
Jeśli zbrojenie nie jest ciągłe nad podporami należy dołożyć pręty ciągłe o średnicy i ilości
równej górnemu zbrojeniu danego wieńca.
Dolna otulina na długości belki: 35mm

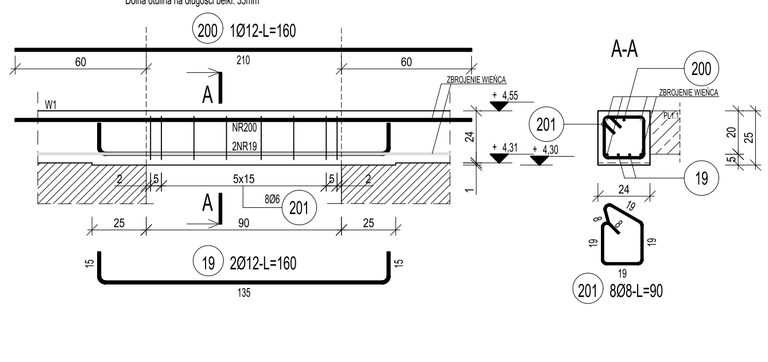

poz. N1.3
szt. 1

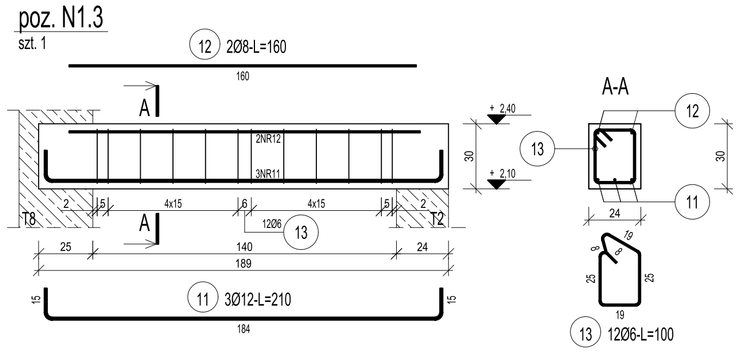

poz. N1.5
szt. 1

UWAGA !!! Zbrojenie górne wieńca nad podporami (słup/trzpień/filar) musi być ciągłe !!!
Zabrania się łączenia zbrojenia górnego wieńca nad podporami.
Jeśli zbrojenie nie jest ciągłe nad podporami należy dołożyć pręty ciągłe o średnicy i ilości
równej górnemu zbrojeniu danego wieńca.

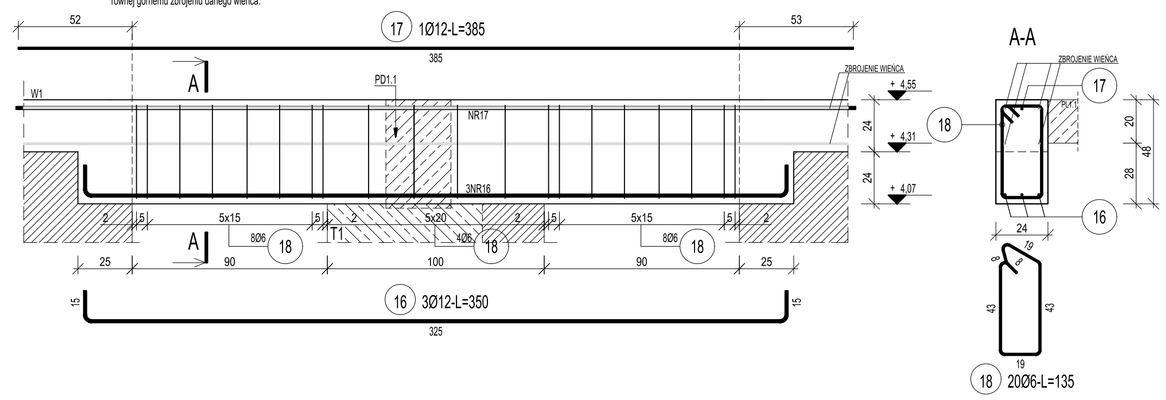

poz. N1.7
szt. 2

UWAGA !!! Zbrojenie górne wieńca nad podporami (słup/trzpień/filar) musi być ciągłe !!!
Zabrania się łączenia zbrojenia górnego wieńca nad podporami.
Zbrojenie dolne wieńca na długości belki musi być ciągłe!!!
Jeśli zbrojenie nie jest ciągłe nad podporami należy dołożyć pręty ciągłe o średnicy i ilości
równej górnemu zbrojeniu danego wieńca.
Dolna otulina na długości belki: 35mm

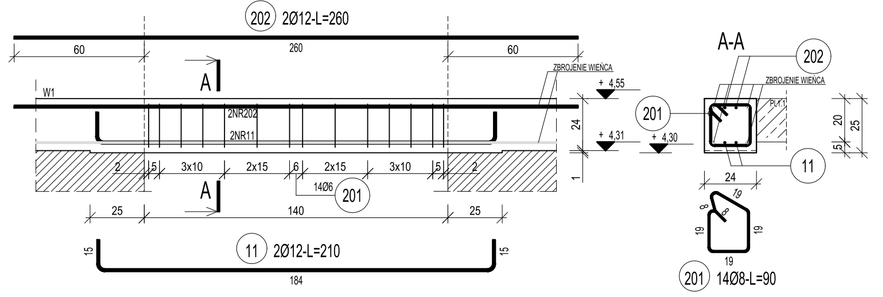

ZESTAWIENIE STALI

Nr pręta	Ø	Stal	Długość pręta	Liczba			Długość łączna				
				prętów na 1 poz.	pozycji	prętów łącznie	B500SP				
							Ø6	Ø8	Ø12	Ø16	Ø20
[-]	[mm]	[-]	[m]			[szt]	[m]				
N1.1											
4	16	B500SP	2,20	3	2	6				13,20	
5	16	B500SP	1,40	2	2	4				5,60	
6	12	B500SP	2,35	1	2	2			4,70		
7	8	B500SP	1,30	2	2	4		5,20			
8	8	B500SP	2,05	11	2	22		45,10			
N1.2											
10	8	B500SP	1,45	2	2	4		5,80			
2	6	B500SP	0,90	10	2	20	18,00				
9	12	B500SP	1,85	2	2	4			7,40		
N1.3											
11	12	B500SP	2,10	3	1	3			6,30		
12	8	B500SP	1,60	2	1	2		3,20			
13	6	B500SP	1,00	12	1	12	12,00				
N1.4											
14	12	B500SP	1,50	1	2	2			3,00		
201	8	B500SP	0,90	8	2	16		14,40			
203	12	B500SP	2,00	1	2	2			4,00		
N1.5											
16	12	B500SP	3,50	3	1	3			10,50		
17	12	B500SP	3,85	1	1	1			3,85		
18	6	B500SP	1,35	20	1	20	27,00				
N1.6											
19	12	B500SP	1,60	2	7	14			22,40		
200	12	B500SP	1,60	1	7	7			11,20		
201	8	B500SP	0,90	8	7	56		50,40			
N1.7											
11	12	B500SP	2,10	2	2	4			8,40		
201	8	B500SP	0,90	14	2	28		25,20			
202	12	B500SP	2,60	2	2	4			10,40		
PD1.1											
45	16	B500SP	7,35	8	1	8				58,80	
46	16	B500SP	6,40	8	1	8				51,20	
47	16	B500SP	5,75	4	1	4				23,00	
48	16	B500SP	4,00	12	1	12				48,00	
49	16	B500SP	10,10	8	1	8				80,80	
50	8	B500SP	9,65	8	1	8		77,20			
51	8	B500SP	1,40	282	1	282		394,80			
PD1.2											
51A	16	B500SP	11,80	6	2	12				141,60	
52	16	B500SP	3,80	1	2	2				7,60	
52A	16	B500SP	11,40	4	2	8				91,20	
54	8	B500SP	1,15	17	2	34		39,10			
55	8	B500SP	4,55	3	2	6		27,30			
PD1.3											
33	20	B500SP	4,50	3	1	3					13,50
56	20	B500SP	6,50	3	1	3					19,50
57	16	B500SP	6,50	3	1	3				19,50	
58	8	B500SP	5,30	6	1	6		31,80			
59	8	B500SP	2,05	76	1	76		155,80			
PD1.4											
60	20	B500SP	7,45	3	1	3					22,35
61	20	B500SP	5,30	3	1	3					15,90
62	20	B500SP	8,05	3	1	3					24,15
63	8	B500SP	1,25	90	1	90		112,50			
63	20	B500SP	3,60	6	1	6					21,60
64	8	B500SP	6,10	3	1	3		18,30			
W1											
1	12	B500SP	8,00	65	1	65			520,00		
2	6	B500SP	0,90	470	1	470	423,00				
3	12	B500SP	1,20	108	1	108			129,60		
poz. PD1.2 - ZBROJENIE DODATKOWE											
65	12	B500SP	0,85	6	1	6			5,10		
66	8	B500SP	0,75	3	1	3		2,25			
67	8	B500SP	0,85	3	1	3		2,55			
Razem długość prętów							[mb]	480,00	1010,90	746,85	540,50	117,00
Masa jednostkowa							[kg/mb]	0,222	0,395	0,888	1,578	2,466
Masa prętów dla danej średnicy							[kg]	106,6	399,3	663,2	852,9	288,5
Masa łączna							[kg]			2310,5		

UWAGA : Sumaryczna długość prętów jest długością rzeczywistą w osi pręta
metodą B wg PN-EN ISO 3766:2006.

poz. PD1.4
szt. 1

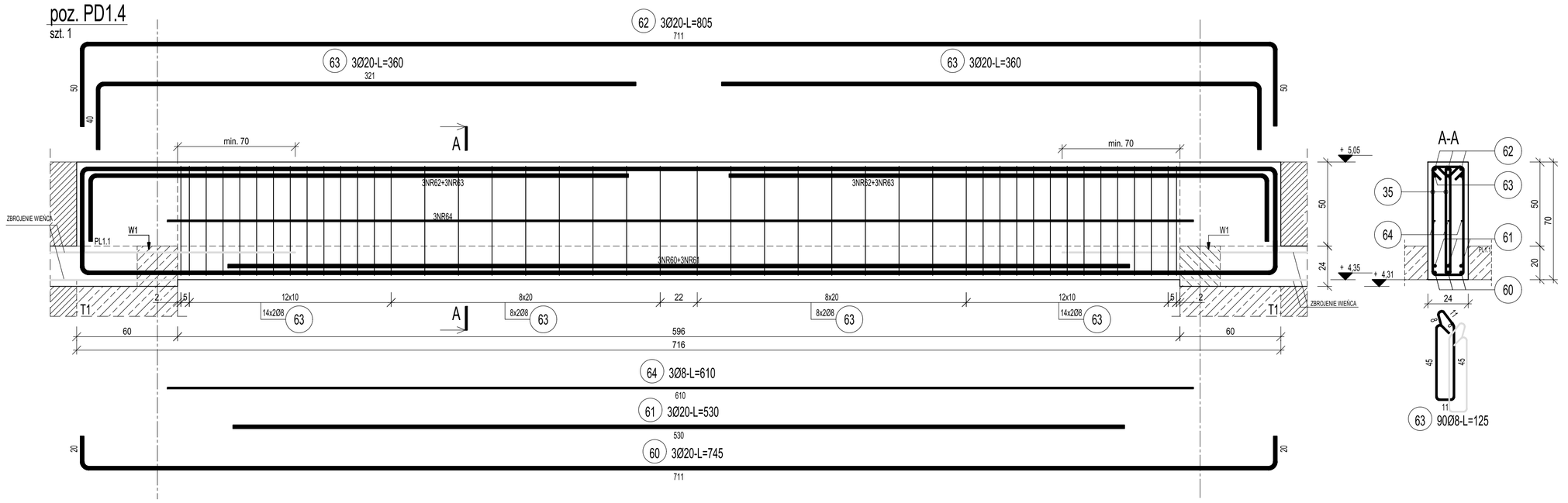

poz. PD1.3
szt. 1

UWAGA !!! Zbrojenie wieńca kotwić w belce na min. 70cm, wg rys.

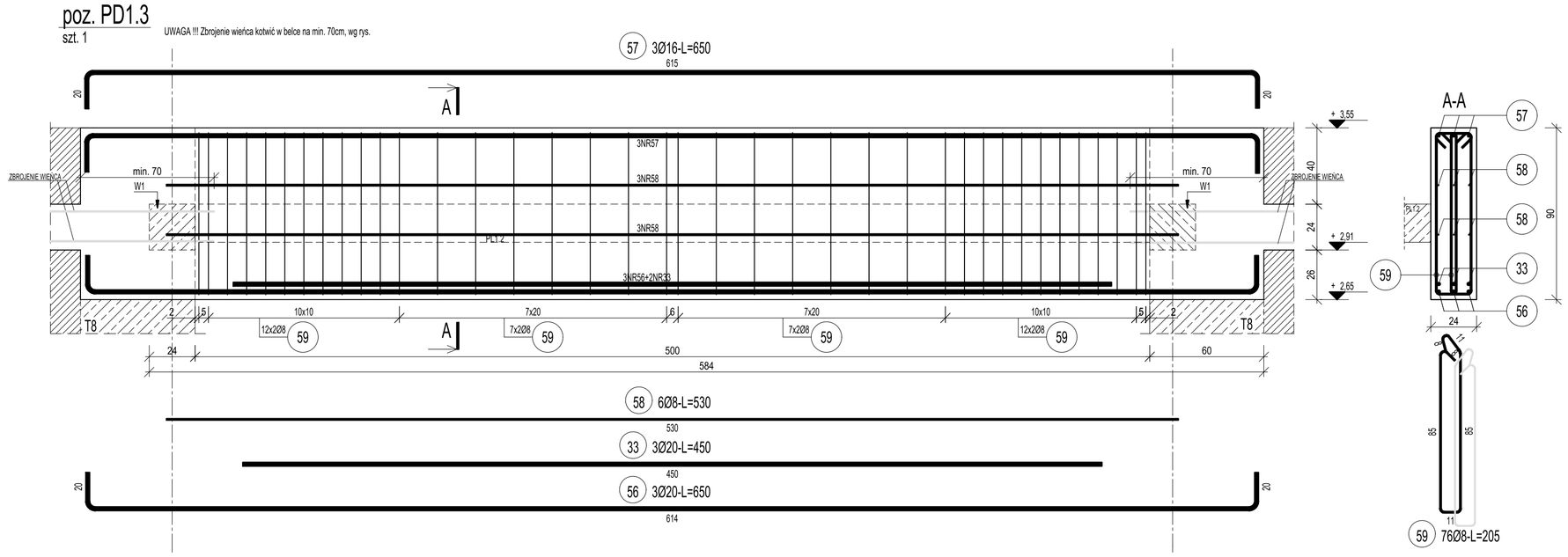

poz. W1
117,5 mb

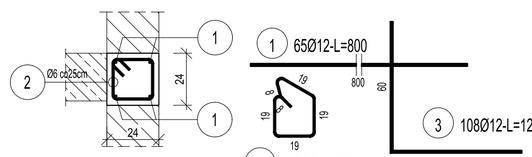

DETAL UCIĄGLENIA ZBROJENIA WIEŃCA W NAROŻACH

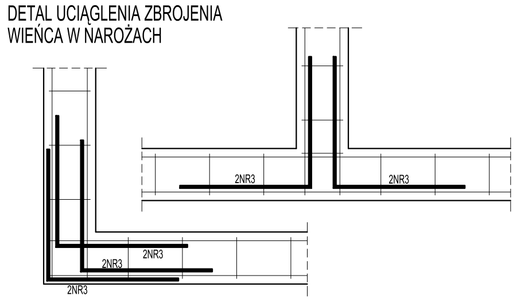

B.Karamon	Zmiana geometrii nadproży poz. N1.4, N1.6, N1.7. Zmiana zbrojenia nadproży poz. N1.4, N1.6, N1.7. Aktualizacja zestawienia stali zbrojeniowej.	30.04.2024r.	A
AUTOR ZMIAN	ZAKRES ZMIAN	DATA	REWIZJA

BETON: C25/30
OTULINY: 25mm
STAL ZBROJ.: B500SP

Jednostka projektowa
Pracownia RUKA projekt sp. z o.o.
59-220 Legnica, ul. Wojska Polskiego 1/5

PRACOWNIA RUKA PROJEKT

Nazwa i adres inwestycji
BUDYNEK MIESZKALNY WIELORODZINNY
dz. nr 84/5 obręb 0003 Nowy Zdrój, Polanica-Zdrój

Nazwa i adres inwestora
SIM Sudety Sp. z o. o.
57-300 Kłodzko, Pl. Bolesława Chrobrego 1

Tytuł rysunku
WIEŃCE, BELKI - I PIĘTRO POZ. W1, N1.1-N1.7, PD1.3, PD1.4

Projektował	Nr uprawnień	Podpis	Specjalność
mgr inż. Bartosz Karamon	200/DOŚ/09		KONSTRUKCYJNO-BUDOWLANA
Sprawdził	Nr uprawnień	Podpis	Specjalność
mgr inż. Marcin Zaborowski	208/DOŚ/09		KONSTRUKCYJNO-BUDOWLANA

Stadium	Data	Branża	Skala	Nr rys.
P.T-W.	13.05.2024	KONSTRUKCJA	1:20	13/K-A